外形寸法図

※各種ハンドル寸法はA-56頁のハンドル寸法図（取付状態）でご確認ください。

手動復帰式、自動復帰式、複合復帰式	形式：AN、AR□、ANR□

[銘板部寸法]

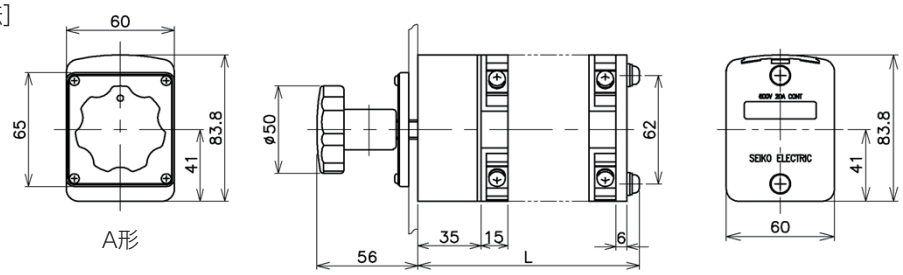

[取付寸法]

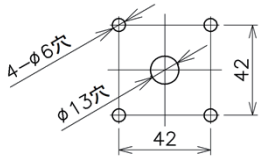

ユニット数	1	2	3	4	5	6	7	8	9	10
L(mm)	63	78	93	108	123	138	153	168	183	198
ユニット数	11	12	13	14	15	16	17	18	19	20
L(mm)	213	228	243	258	273	288	303	318	333	348

※自動復帰式、複合復帰式は最大12ユニットまで製作可能です。

手動復帰式、自動復帰式、複合復帰式	形式：JAN、JAR□、JANR□ ／ YAN、YAR□、YANR□

[銘板部寸法]

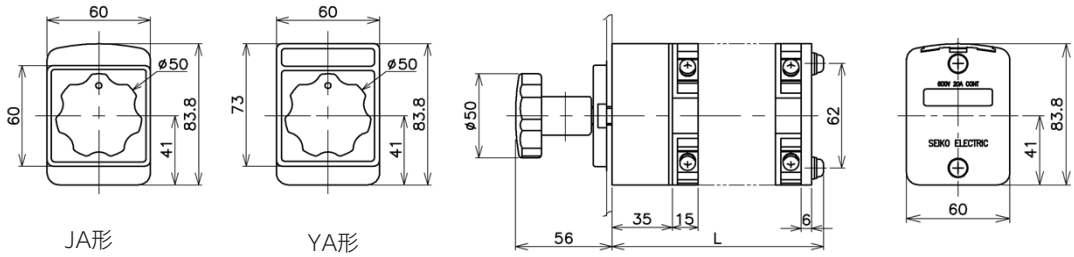

[取付寸法]

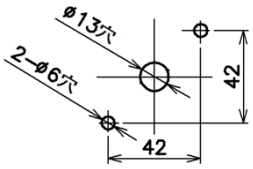

ユニット数	1	2	3	4	5	6	7	8	9	10
L(mm)	63	78	93	108	123	138	153	168	183	198
ユニット数	11	12	13	14	15	16	17	18	19	20
L(mm)	213	228	243	258	273	288	303	318	333	348

※自動復帰式、複合復帰式は最大12ユニットまで製作可能です。

押引・捻回操作式(押引接点無し) 捻回操作式（クリック式）	形式：ANP□、ARP□、ANR□P□、ANS□、ARS□、ANR□S□、ARX

[銘板部寸法]

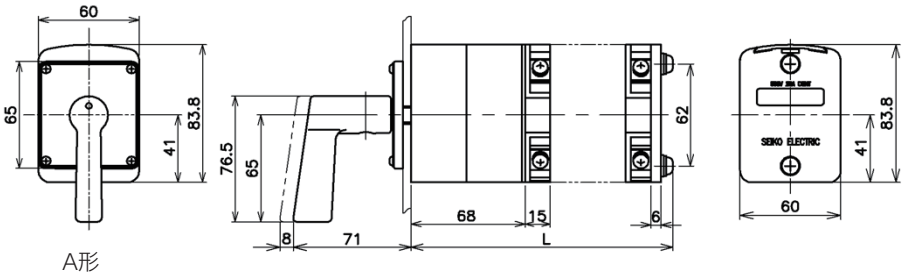

[取付寸法]

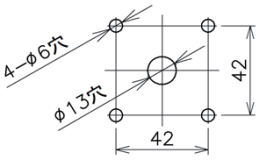

ユニット数	1	2	3	4	5	6	7	8	9	10
L(mm)	96	111	126	141	156	171	186	201	216	231
ユニット数	11	12	13	14	15	16				
L(mm)	246	261	276	291	306	321				

※捻回操作が自動復帰式、複合復帰式の場合は最大12ユニットまで製作可能です。クリック式の場合は最大3ユニットまで製作可能です。

押引・捻回操作式(押引接点無し) 捻回操作式（クリック式）	形式：JANP□、JARP□、JANR□P□、JANS□、JARS□、JANR□S□ YANP□、YARP□、YANR□P□、YANS□、YARS□、YANR□S□ JARX、YARX

[銘板部寸法]

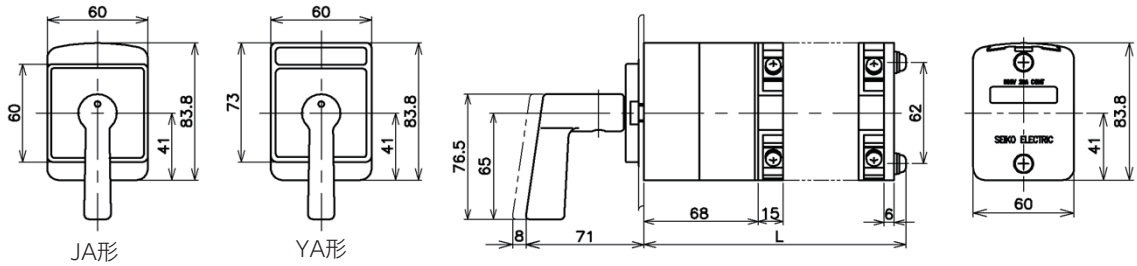

[取付寸法]

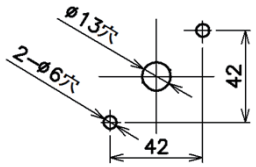

ユニット数	1	2	3	4	5	6	7	8	9	10
L(mm)	96	111	126	141	156	171	186	201	216	231
ユニット数	11	12	13	14	15	16				
L(mm)	246	261	276	291	306	321				

※捻回操作が自動復帰式、複合復帰式の場合は最大12ユニットまで
製作可能です。クリック式の場合は最大3ユニットまで製作可能です。

押引・捻回操作式(押引接点あり)	形式：ANP□、ARP□、ANR□P□、ANS□、ARS□、ANR□S□

[銘板部寸法]

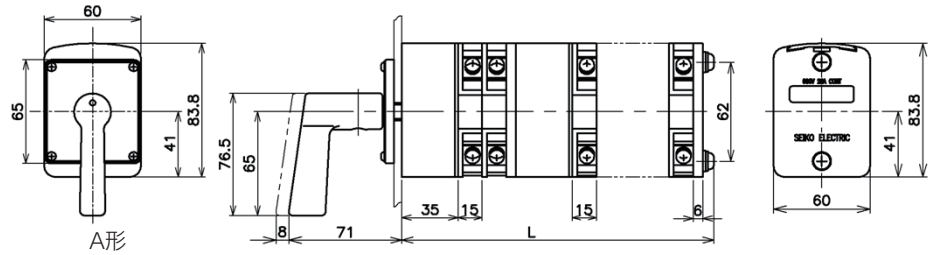

[取付寸法]

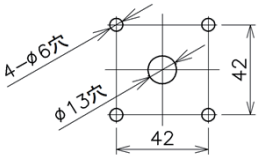

ユニット数	1	2	3	4	5	6	7	8	9	10
L(mm)	-	119	134	149	164	179	194	209	224	239
ユニット数	11	12	13	14	15	16				
L(mm)	254	269	284	299	314	329				

※捻回操作が自動復帰式、複合復帰式の場合は最大12ユニットまで
製作可能です。

押引・捻回操作式(押引接点あり)	形式：JANP□、JARP□、JANR□P□、JANS□、JARS□、JANR□S□ YANP□、YARP□、YANR□P□、YANS□、YARS□、YANR□S□

[銘板部寸法]

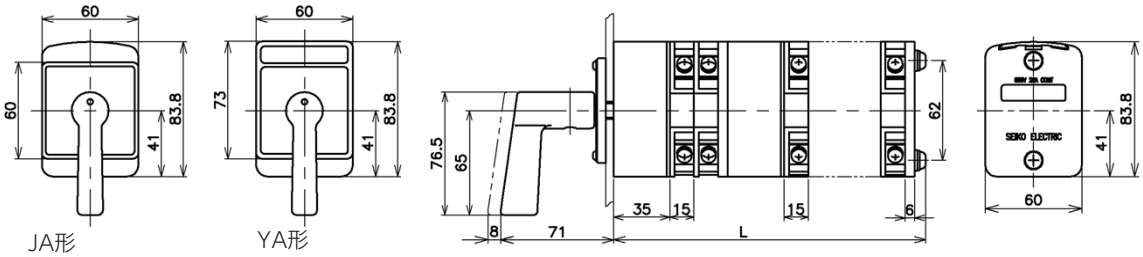

[取付寸法]

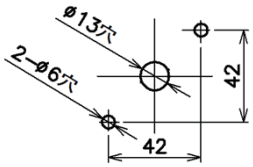

ユニット数	1	2	3	4	5	6	7	8	9	10
L(mm)	-	119	134	149	164	179	194	209	224	239
ユニット数	11	12	13	14	15	16				
L(mm)	254	269	284	299	314	329				

※捻回操作が自動復帰式、複合復帰式の場合は最大12ユニットまで
製作可能です。

キーハンドル式	形式：ANK□、ARK□、ANR□K□

[銘板部寸法]

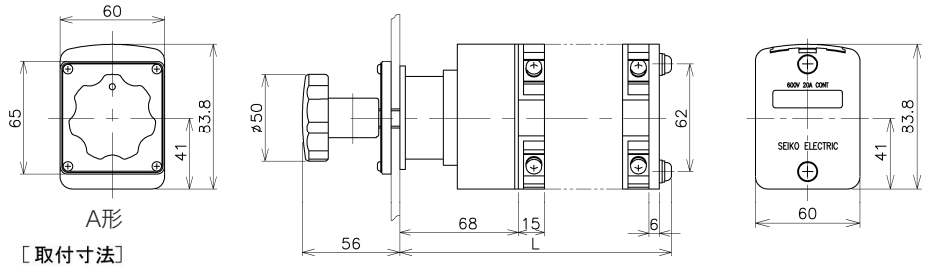

［取付寸法］

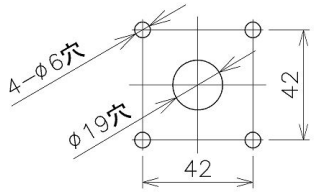

ユニット数	1	2	3	4	5	6	7	8	9	10
L(mm)	96	111	126	141	156	171	186	201	216	231
ユニット数	11	12	13	14	15	16				
L(mm)	246	261	276	291	306	321				

※自動復帰式、複合復帰式は最大12ユニットまで製作可能です。

キーハンドル式	形式：JANK□、JARK□、JANR□K□、YANK□、YARK□、YANR□K□

[銘板部寸法]

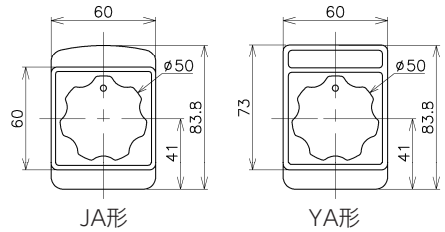

[取付寸法]

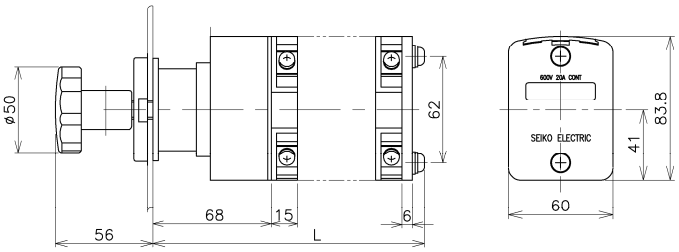

［取付寸法］

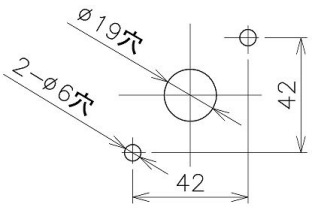

ユニット数	1	2	3	4	5	6	7	8	9	10
L(mm)	96	111	126	141	156	171	186	201	216	231
ユニット数	11	12	13	14	15	16				
L(mm)	246	261	276	291	306	321				

※自動復帰式、複合復帰式は最大12ユニットまで製作可能です。

ハンドル寸法図（取付状態）

[凡例]

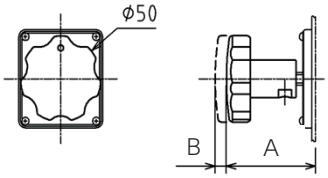

A：操作開閉器本体メカケース取付面からハンドル先端までの寸法
B：押引操作時のハンドルの引出寸法
波線は押引操作イメージです。

形状	キクハンドル	ピストルハンドル	オーバルハンドル
記号	R	P	V
外形図	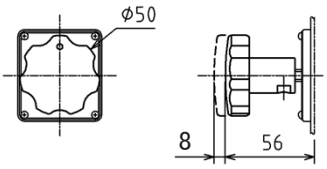	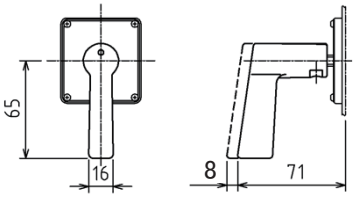	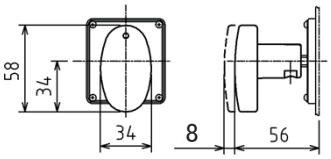

形状	ステッキハンドル
記号	S
外形図	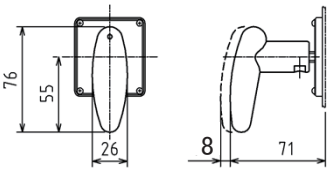

シャフト寸法（標準ハンドル）

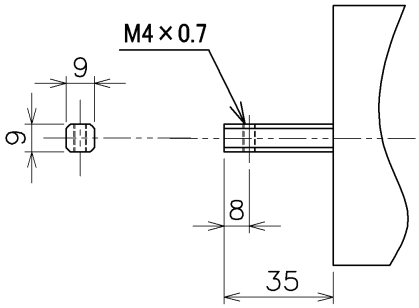

形状	ボールハンドル
記号	G
外形図	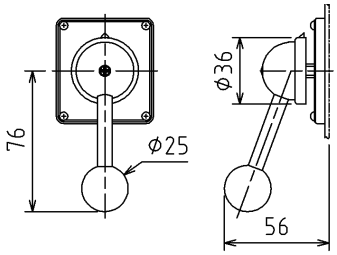

取付穴加工寸法および組付方法

	A形　ねじ止め式銘板台	JA形・YA形　ワンタッチ式銘板台
組付方法	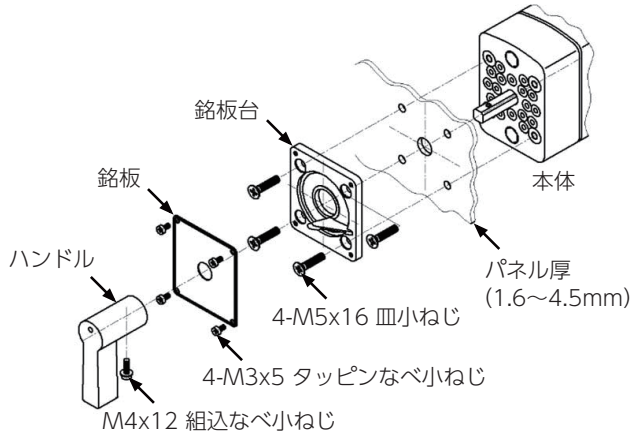	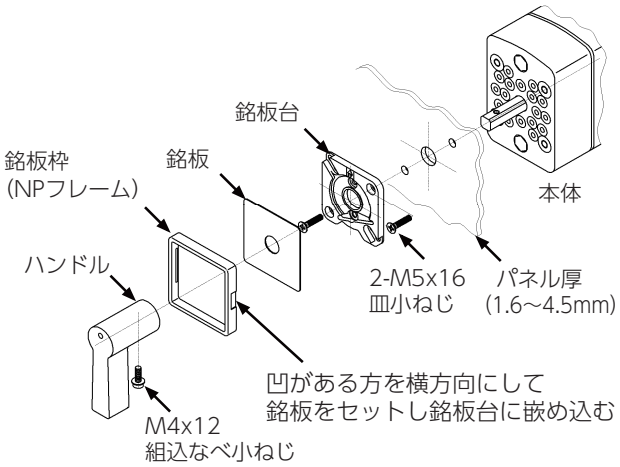
取付穴形状	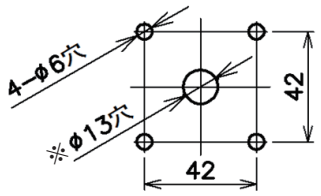 φ6穴は斜め2箇所でも可 ※キー式の場合は φ19穴となります。	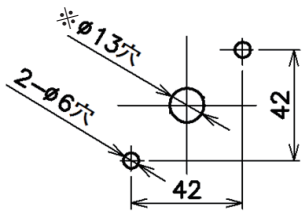 ※キー式の場合は φ19穴となります。

	A形　ターゲット付	JA形　ターゲット付
組付方法	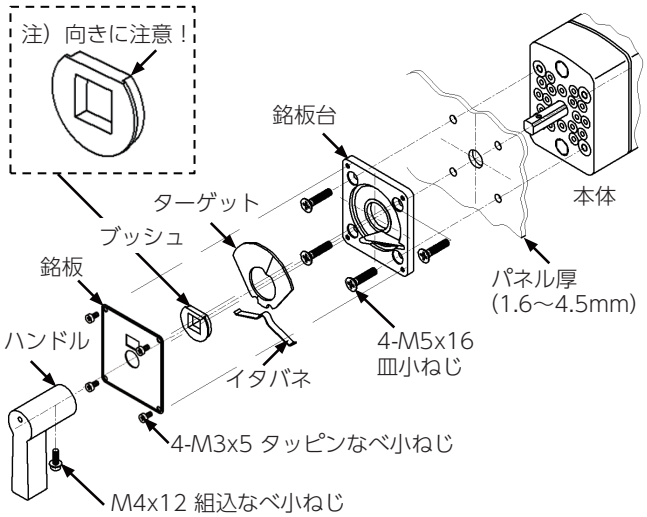	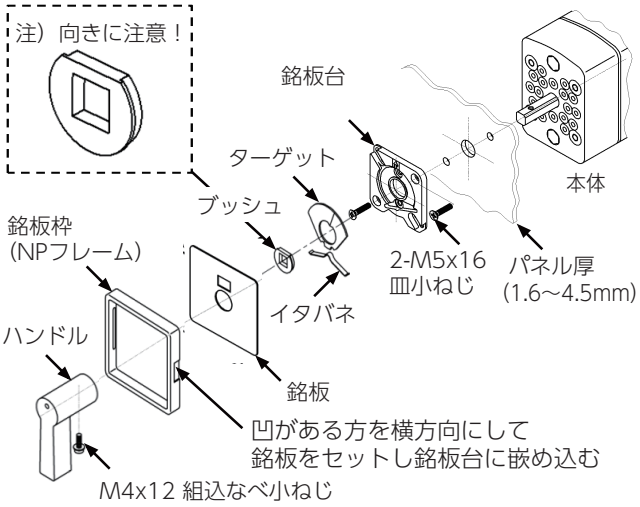
取付穴形状	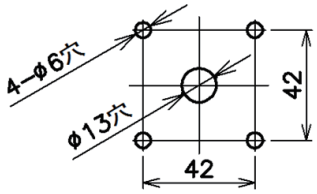	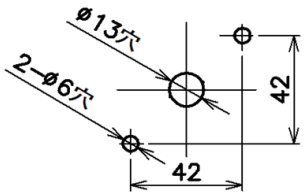

●各ねじの標準締付トルク

ねじの種類	ねじサイズ	締付トルク
銘板取付ねじ	M3	0.4N･m {4kgf･cm}
ハンドル取付ねじ	M4	1.0N･m {10kgf･cm}
端子ねじ	M5	1.5N･m {15kgf･cm}
銘板台取付ねじ	M5	1.0N･m {10kgf･cm}

参考資料

各部名称および材質

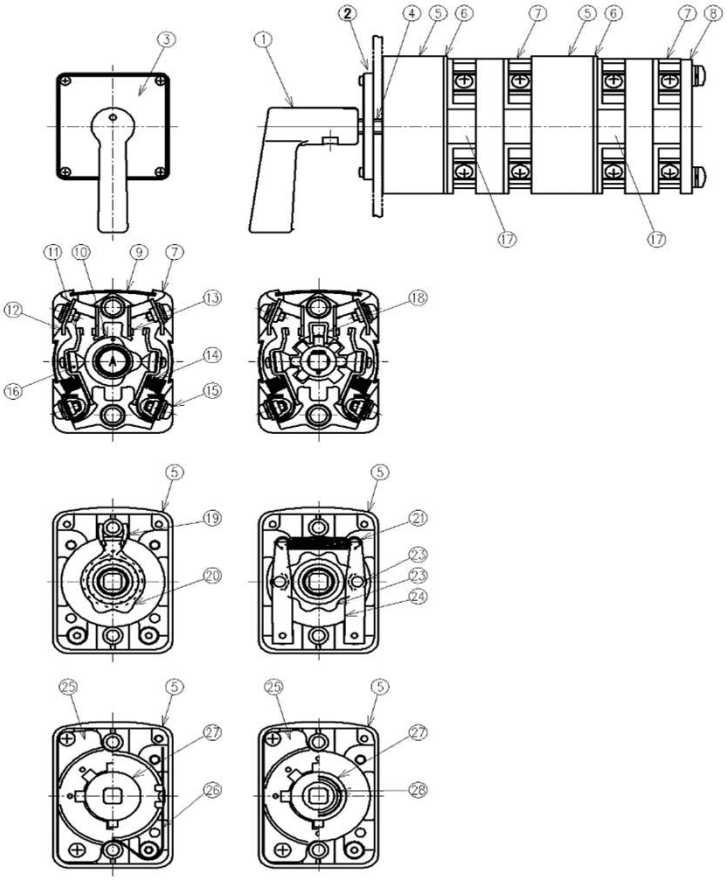

SYM. No.	品名	材質	処理・難燃グレード
1	ハンドル	ABS樹脂	UL94 HB
2	エスカッション	ABS樹脂	UL94 HB
3	銘板	アルミ	−
4	シャフト	鋼	亜鉛めっき
5	メカケース	フェノール樹脂	UL94 V-0
6	トメイタ	ABS樹脂	UL94 HB
7	コンタクトベース	フェノール樹脂	UL94 V-0
8	エンドプレート	フェノール樹脂	UL94 V-0
9	接点カバー	ポリ塩化ビニル樹脂	UL94 V-2
10	カム	ポリアセタール樹脂	UL94 HB
11	可動接触子	銅合金	−
12	固定接触子	銅合金	−
13	接点	銀/銅	−
14	コンタクトバネ	ステンレス	−
15	端子ねじ	鋼	ニッケルめっき
16	ブラケット	フェノール樹脂	UL94 V-0
17	端子カード	上質紙	−
18	マワリドメ	黄銅	−
19	ネジリバネ	鋼	亜鉛めっき
20	モドリイタ	鋼	亜鉛めっき
21	ヒキバネ	鋼	亜鉛めっき
22	ローラ	ポリアセタール樹脂	UL94 HB
23	ノッチイタ	鋼	亜鉛めっき
24	ノッチレバー	鋼	亜鉛めっき
25	ウケイタ	鋼	亜鉛めっき
26	イタバネ	鋼	亜鉛めっき
27	ガイド	亜鉛ダイカスト	−
28	オシバネ	ステンレス	−

重量表

下記重量は[開閉器本体＋銘板台(エスカッション)＋銘板＋ハンドル＋ねじ(セット)]の概算重量となります。
形式により、製作可能なユニット数に制限があります。製作可能ユニット数はA-45頁をご参照ください。

単位：g

ユニット数	捻回操作のみ	押引操作・捻回操作（クリック式）
1	450	700
2	600	850
3	750	1,000
4	900	1,150
5	1,050	1,300
6	1,200	1,450
7	1,350	1,600
8	1,500	1,750
9	1,650	1,900
10	1,800	2,050
11	1,950	2,200
12	2,100	2,350
13	2,250	2,500
14	2,400	2,650
15	2,550	2,800
16	2,700	2,950
17	2,850	
18	3,000	
19	3,150	
20	3,300	